Diese Zeichnung/CAD-Daten dürfen ohne unsere Genehmigung weder vervielfältigt noch Dritten zugänglich gemacht werden. Ihre Benutzung ist nur für die Zwecke gestattet, für die wir sie ausdrücklich zur Verfügung gestellt haben. Die Zeichnung/CAD-Daten sind auf Verlangen jederzeit zurückzugeben. Zuwiderhandlungen sind strafbar und verpflichten zum Schadensersatz. Für den Fall der Anmeldung eines Patentes oder Gebrauchsmusters bleiben alle Rechte vorbehalten. ANSMANN betreibt eine Politik der kontinuierlichen Weiterentwicklung. Wir behalten uns daher das Recht vor, das auf diesem Datenblatt beschriebene Produkt jederzeit ohne Voranmeldung zu verändern oder zu verbessern. / This drawing/these CAD data must not be multiplied nor made accessible to third parties without our explicit approval. Their use is only permitted for those purposes for which we made them available expressly. On request this drawing/CAD data have to be returned to us at any time. Any contravention is punishable and leads to compensation. In case of application of a patent or a utility model all rights are reserved. ANSMANN pursue a policy of continuous development. Therefore we reserve the right to modify and improve at any time the product described in this data sheet without prior notice.

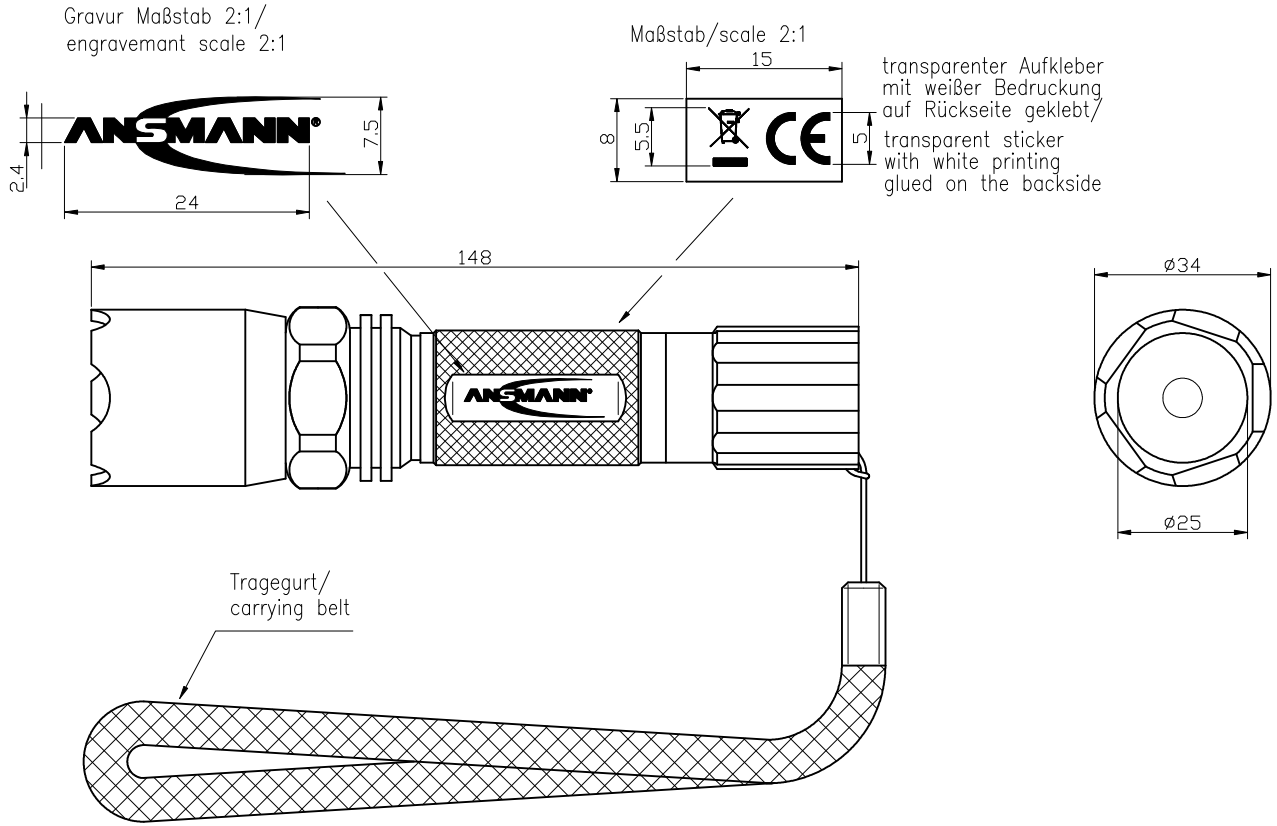

Technische Daten/ : technical data

Leuchtmittel/ illuminant	: Cree LED 3W
Lebensdauer/ Life-time	: ca./approx. 50.000h
Leuchtdauer/ light duration	: ca./approx. 6h
Zellenzahl/ number of cells	: 2x CR123A, nicht im Lieferumfang enthalten/ 2x CR123A, not included
Gehäuse/ housing	: Aluminiumgehäuse, schwarz eloxiert aluminiumhousing, black anodized
Approbation/ approval	: CE
Gewicht/ weight	: 132g ohne Baterien/ 132g without batteries
Verpackung/ package	: xxx

Verwendungsbereich/Application range			
für Anfrage/for inquiry xxx/xx			
V0	---	15.01.08	KK
Version	Änderung/Change	Datum/Date	Name

Zul. Abweichung/ Allowable deviation		Oberfläche/ Surface
2008	Datum/Date	Name
Erstellt/ Drawn by	30.11.	SP

ANSMANN

Ursprung/Origin Proj. XX/XX/XX

Maßstab/Scale 1:1 | Gewicht/Weight

Werkstoff/Work material, Modell-Nr.

Zeichnungsname/Drawing name

S2 Cree 3W

Zeichnungsnummer/Drawing number
Artikelnummer/Part number 5816533

Blatt/Sheet 1

Ersatz für/Replaced by | Ersatz durch/Replacement through: