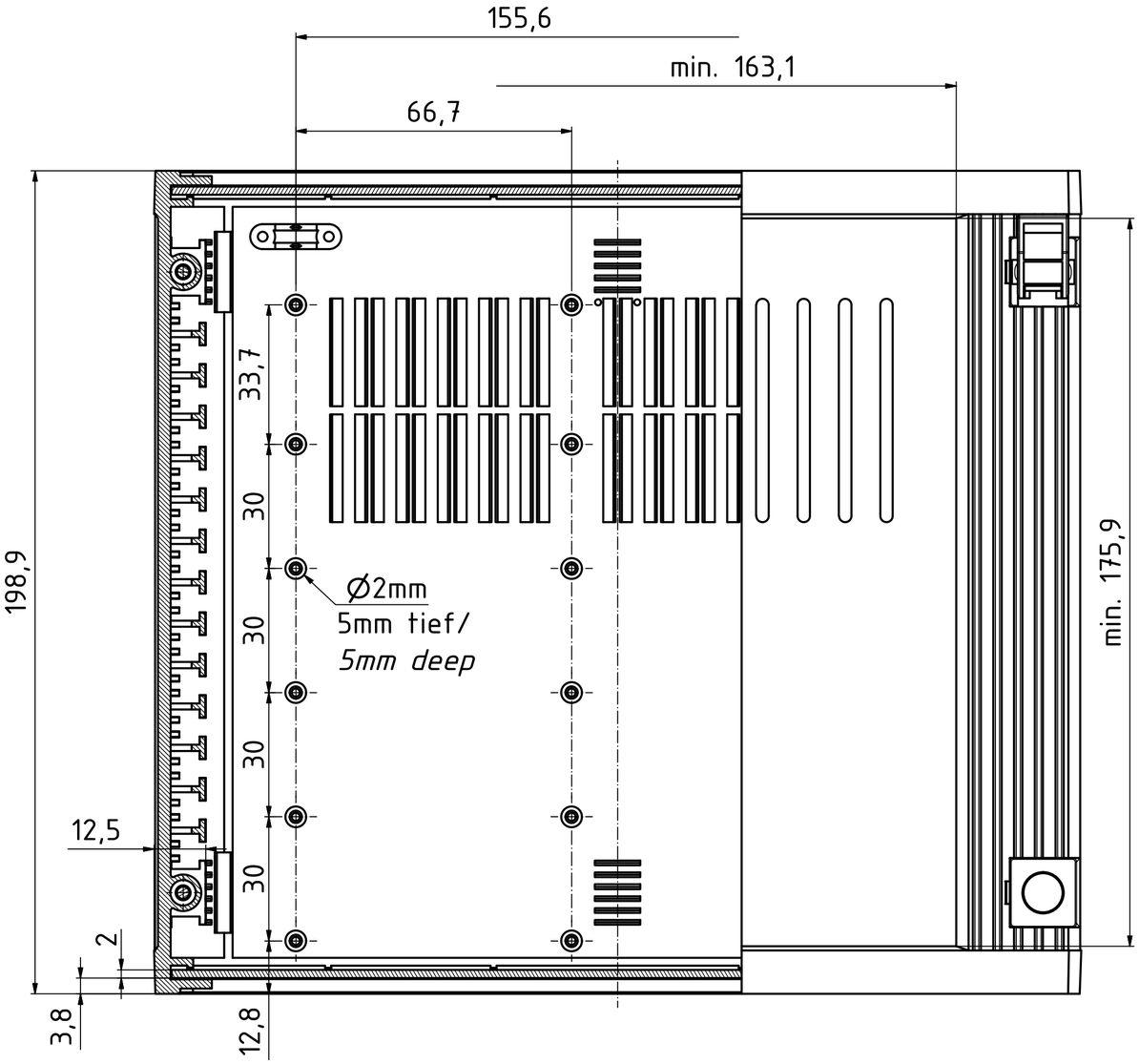

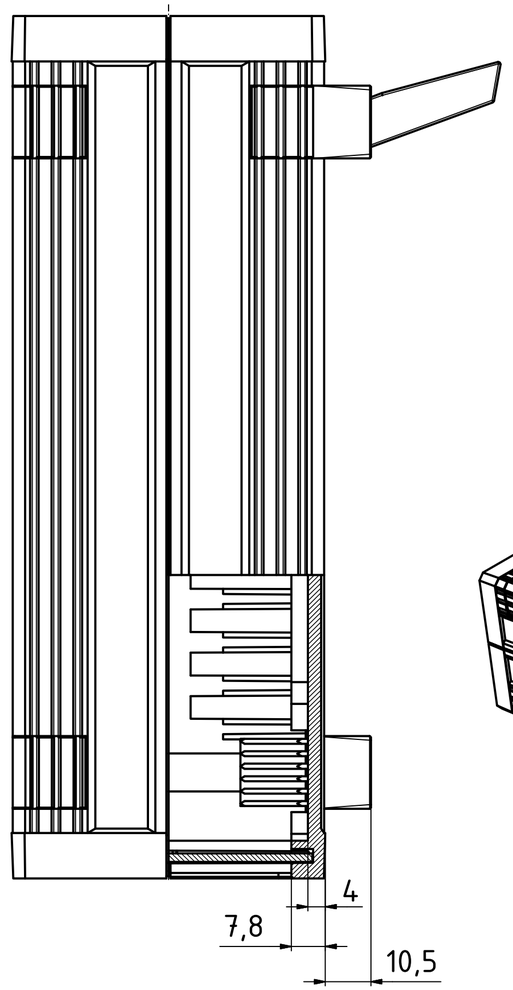

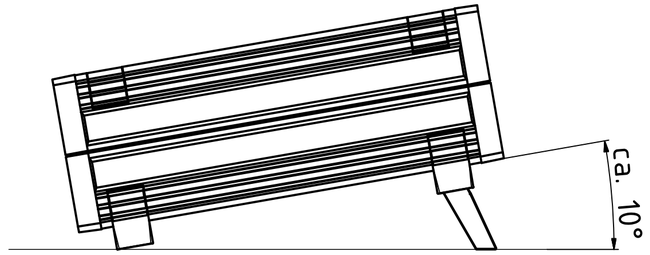

ISO (1 : 2)

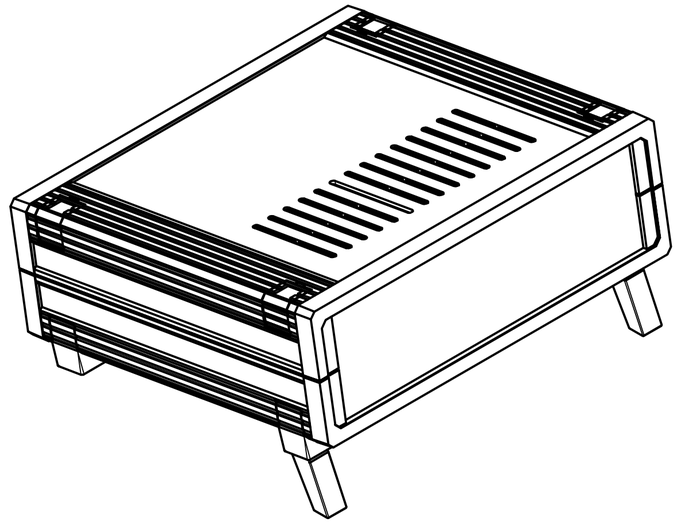

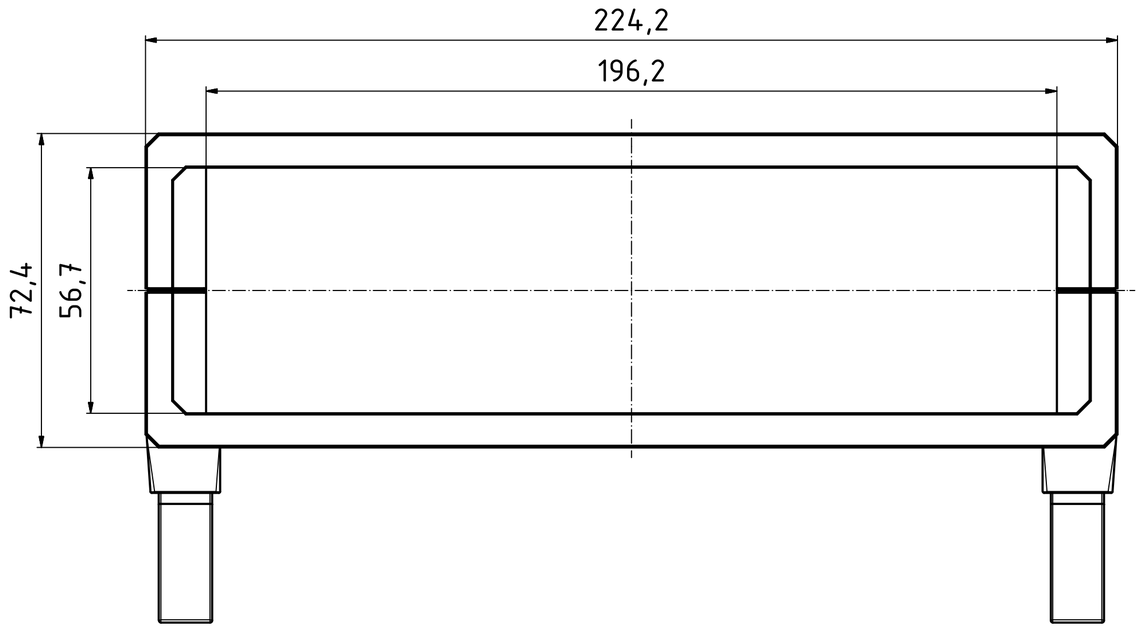

"Schutzvermerk nach DIN ISO 16016 beachten" "Please pay attention to copyright note DIN ISO 16016"

Maßstab/ *Scale:* 1:1 (1:2)

Zeichnungs-Nr. / *Drawing-No.:*

Artikel / *Article:*
UM 52011 L
Katalogzeichnung
Catalogue drawing

Ä.Nr/ *Alt.No:*

Datum/ *Date:*

BOPLA
A Phoenix Mecano Company

DISK: 55520020_UM 52011 L + ASK.idw
Datum/*Date:* 16.01.2018 AR