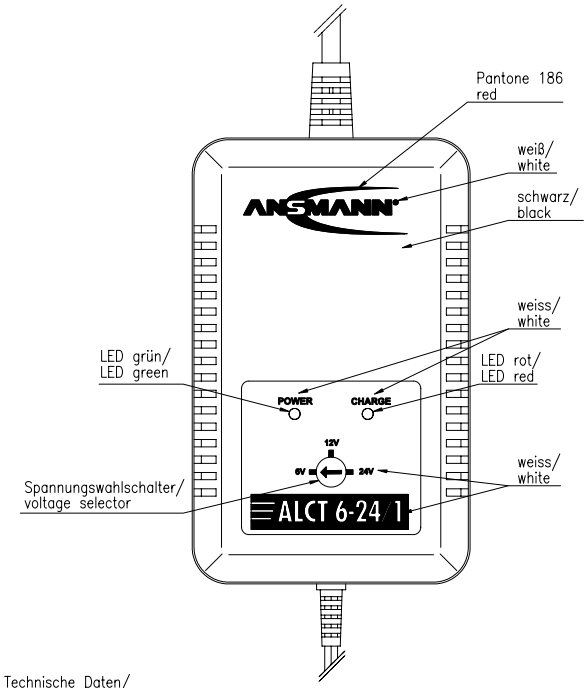

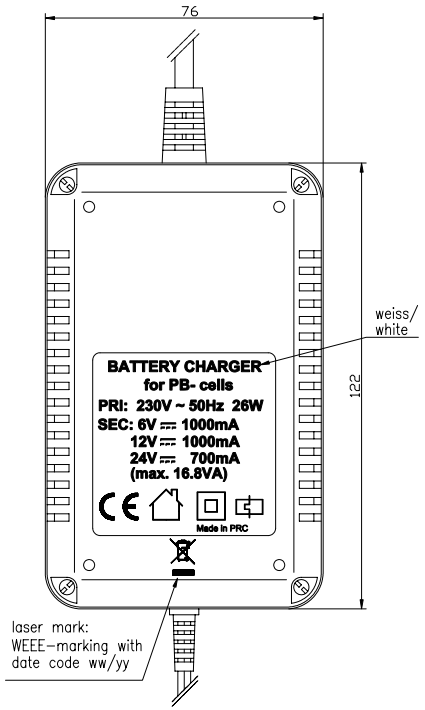

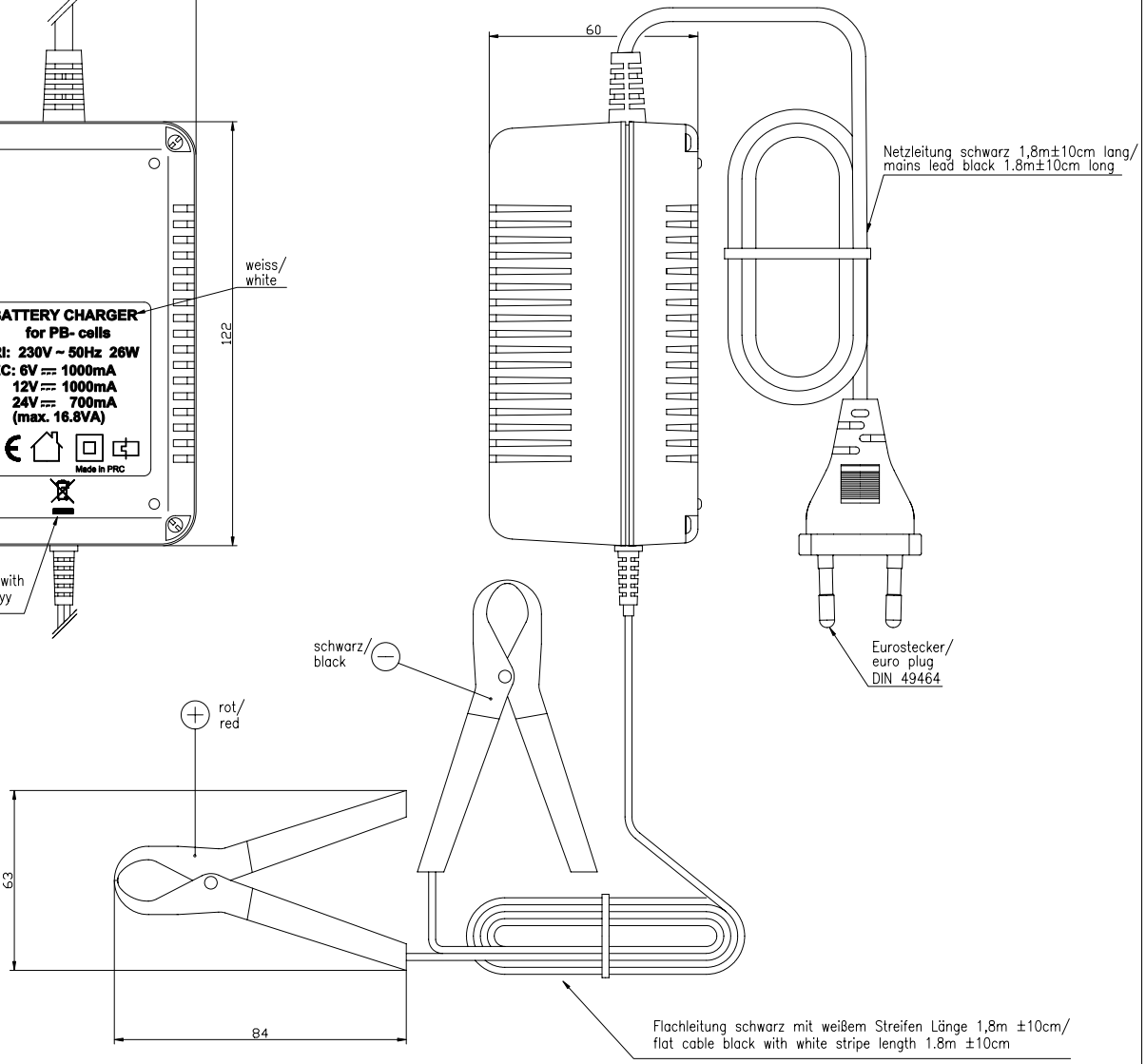

Technische Daten/
technical data

Eingangsspannung/ input voltage	: 230VAC ±10% /50Hz		
Ausgangsdaten/ output datas	: Nennspannung/ nominal voltage	Ladeschlußspannung/ final charge voltage	Ladestrom/ charging current
	6V	6,9V ±2%	1000 mA ±10%
	12V	13,8V ±2%	1000 mA ±10%
	24V	27,6V ±2%	700 mA ±10%
Ladeverfahren/ charge system	: IU		
Schutzart/ protection	: IP 20		
Isolation/ insulation	: 4 kV	Eingang/Ausgang primary/secondary	
Betriebstemperatur/ operating temperature	: 0°C.....+25°C		
Lagertemperatur/ storage temperature	: −25°C.....+70°C		
Gewicht/ weight	: 1040g inkl. Verpackung/ 1040g incl. package		
Gehäuse/ case	: Tischgehäuse schwarz/ desktop case black		
Verpackung/ packaging	: Einzelverpackung, farbige Faltschachtel 205x145x70mm(LxBxH) VE: 4 Stück/ inklusive mehrsprachiger Bedienungsanleitung individual packaging, colored folding box, 205x145x70mm(LxWxH) PU: 4 pcs incl. multilingual manual instruction		
Approbationen/ approvals	: CE		
Anzeige/ indicators	: LED grün leuchtet bei Betrieb/ LED red lights steadily during operation LED rot leuchtet beim Laden, erlischt bei vollem Akku/ LED red lights steadily during charge, turns off when battery is full		

Verwendungsbereich/Application range	Zul. Abweichung/ Allowable deviation	Oberfläche/ Surface	Maßstab/Scale 1:1	Gewicht/Weight
für Anfrage/for inquiry AN1606			Werkstoff/Work material, Modell-Nr.	
	2006	Datum/Date	Name	Zeichnungsname/Drawing name
	Erstellt/ Drawn by	13.03.	JY	ALCT 6-24/1
V0 front side printing updated 23.05.06 SM			Zeichnungsnummer/Drawing number Artikelnummer/Part number	5207343
V0 --- 15.05.06 KK				Blatt/ Sheet 1
Version / Änderung/Change / Datum/Date / Name	Ursprung/Origin	Proj. XX/XX/XX	Ersatz für/Replaced by	Ersatz durch/Replacement through

Diese Zeichnung/CAD-Daten dürfen ohne unsere Genehmigung weder vervielfältigt noch Dritten zugänglich gemacht werden. Bei Benutzung in für Ex Zonen geeignet, für die wir sie ausdrücklich zur Verfügung gestellt haben. Die Zeichnung/CAD-Daten sind auf Verlangen jederzeit unverzüglich, Zuwiderhandlungen sind strafbar und verpflichten zu Schadensersatz. Für den Fall der Anmeldung eines Patents oder Gebrauchsmusters behalten wir uns Rechte vorbehaltlos. ANSMANN behält das Recht der ausschließlichen Weiterverwertung. Wir behalten uns ausdrücklich das Recht der Weitergabe an Dritte vor. Die Zeichnung/CAD-Daten haben Sie erhalten aufgrund Ihrer Angabe, dass Sie sie ausschließlich zu Zwecken der Angebotserstellung und Fertigung von ANSMANN Produkten verwenden. Sie sind nicht berechtigt, diese an Dritte weiterzugeben. Sie haben uns zu informieren, falls Sie nicht mehr an der Angebotserstellung und Fertigung von ANSMANN Produkten beteiligt sein sollten. Sie haben uns unverzüglich zu informieren, falls Sie nicht mehr der Empfänger dieser Daten sein sollten. Sie haben uns unverzüglich zu informieren, falls Sie nicht mehr der Empfänger dieser Daten sein sollten. Die Zeichnung/CAD-Daten haben Sie erhalten aufgrund Ihrer Angabe, dass Sie sie ausschließlich zu Zwecken der Angebotserstellung und Fertigung von ANSMANN Produkten verwenden. Sie sind nicht berechtigt, diese an Dritte weiterzugeben. Sie haben uns zu informieren, falls Sie nicht mehr an der Angebotserstellung und Fertigung von ANSMANN Produkten beteiligt sein sollten. Sie haben uns unverzüglich zu informieren, falls Sie nicht mehr der Empfänger dieser Daten sein sollten.