Vorprägungen für PG und metrische Gewinde

	RCP		RCPM	
Index	Vorprä.	für	Vorprä.	für
A	⌀15.6	PG 9	⌀12.4	M 12
B	⌀19	PG 11	⌀16.4	M 16
C	⌀20.8	PG 13.5	⌀20.4	M 20

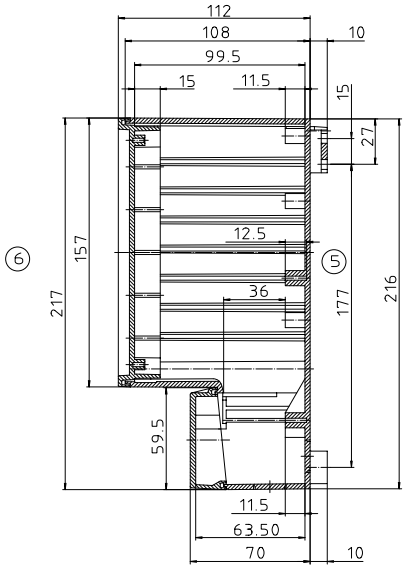

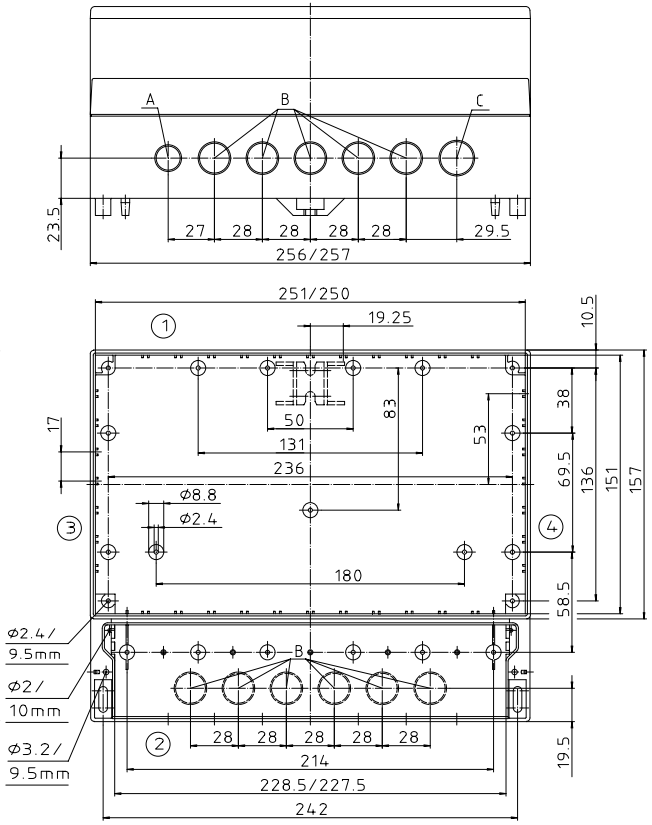

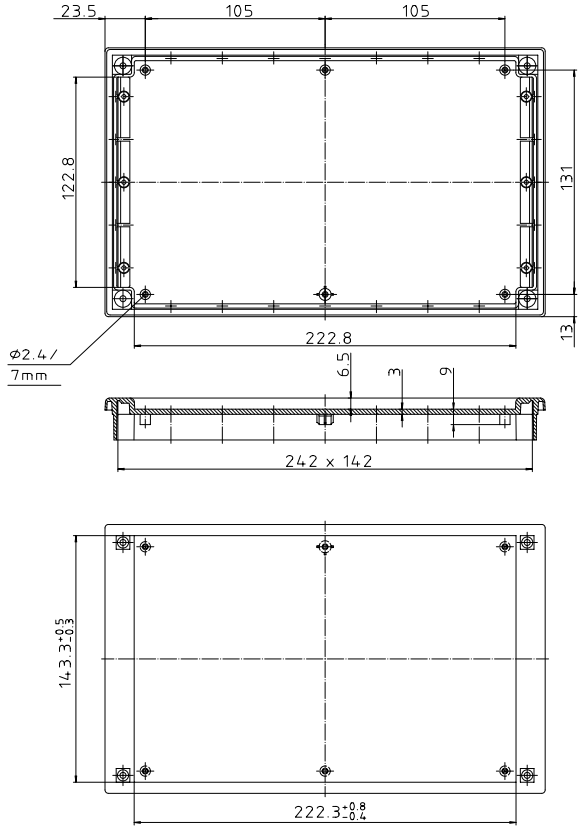

Maßstab: 1:1	
Zchn.Nr: 10K 5075.181.04	
Artikel: RCP/RCPM 250 F Katalogzeichnung	
Gezt. 28.10.2004 Gepr. 29.09.2007 Freig. 29.09.2007	BOPLA A Pentair Business Enclosures
Ae.Nr: Datum:	DISK : 2 601 277 Datum: 20.10.94 KH

"Schutzvermerk nach DIN 34 beachten"