DWG. NO. SD-54366-007

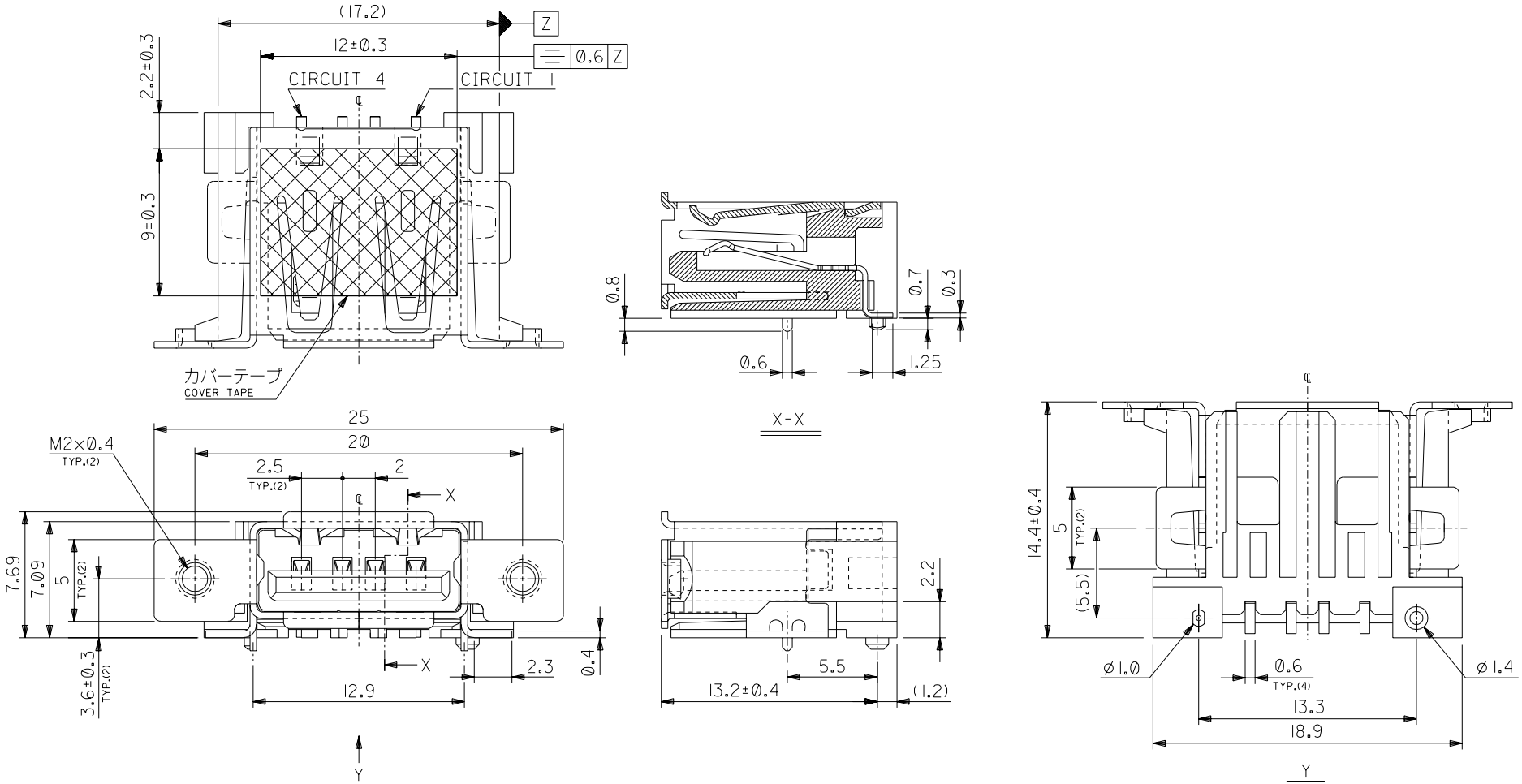

MODEL NO.	54366-**19	DIMENSIONS: ☐ mm/INCH ☐ INCH/mm ☒ mm ONLY	SHT / REV
DESIGN UNITS ☒mm ☐INCH	THIRD ANGLE PROJECTION		REVISE ON CAD ONLY
TITLE: USB I/O CONN. ASS'Y (SIDE FLANGE REVERSE SMT TYPE) -LEAD FREE-			
molex MOLEX INCORPORATED			
CAD FILENAME SD-54366-007.S01	MATERIAL NO. 54366-0419	DRAWING NO. SD-54366-007	SHEET NO. 1 OF 2

MATERIAL 材料	注記参照 SEE NOTES
FINISH 仕上げ	注記参照 SEE NOTES
WIRE RANGE 適用電線範囲	—#—
INS. RANGE 被覆外径	—#—

GENERAL TOLERANCES: (UNLESS SPECIFIED) 一般公差	
10 UNDER 未満	±0.2
10 OVER 以上 30 UNDER 未満	±0.25
30 OVER 以上	±0.3
ANGLE 角度	±3°

SCALE —#—

DRAWN BY & DATE Y.WADA '04/03/24

CHECKED BY & DATE M.SASAO '04/03/24

APPROVED BY & DATE M.SASAO '04/03/24

REV	DESCRIPTION	EC NO.	DRWN	CH'K	APPR
0	RELEASED	J2004-3318	Y.WADA '04/03/24	M.SASAO '04/03/24	M.SASAO '04/03/24

DO NOT SCALE DRAWING

THIS DRAWING CONTAINS INFORMATION THAT IS PROPRIETARY TO MOLEX INCORPORATED AND SHOULD NOT BE USED WITHOUT WRITTEN PERMISSION.

SIZE B

EN-02J(097) MXJ-54

DWG. NO. SD-54366-007

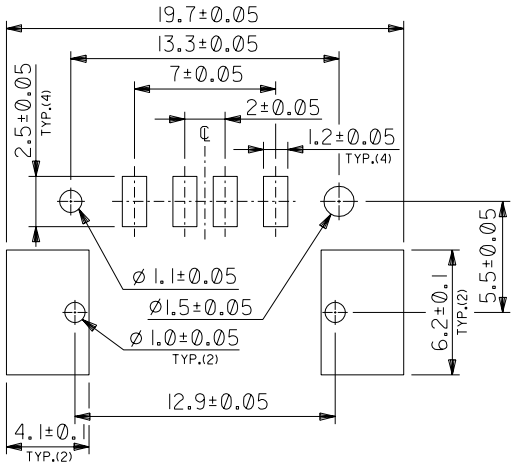

推奨基板寸法
RECOMMENDED PCB LAYOUT

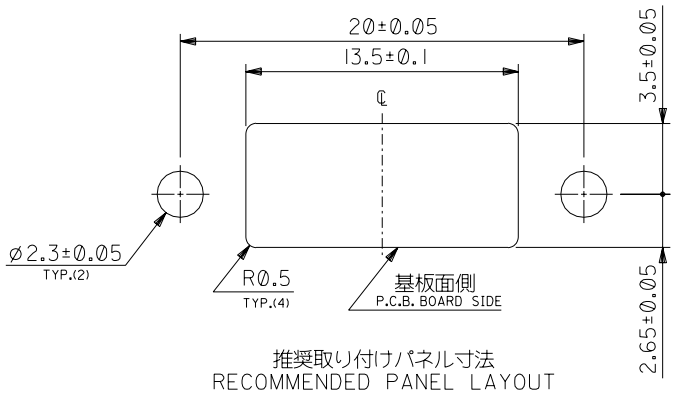

推奨取り付けパネル寸法
RECOMMENDED PANEL LAYOUT

注記
NOTES:

1. 材質
   MATERIAL
   ハウジング：ＰＰＡ（ポリフタルアミド）、ガラス充填
   白色、ＵＬ９４Ｖ－０
   HOUSING :PPA(POLYPHTHALAMIDE),GLASS FILLED,WHITE,UL94V-0
   ターミナル：燐青銅（ｔ＝０．３）
   TERMINAL :PHOSPHOR BRONZE(t=0.3)
   シェル：黄銅（ｔ＝０．４）
   SHELL : BRASS(t=0.4)
2. メッキ仕様
   PLATING
   ターミナル
   TERMIAL
   接点部：金メッキ　最小０．７５マイクロメートル
   CONTACT AREA:GOLD 0.75 MICROMETER MINIMUM
   半田付け部：錫メッキ　最小１．０マイクロメートル
   SOLDER TAIL AREA:TIN 1.0 MICROMETER MINIMUM
   下地メッキ：ニッケルメッキ　最小１．２５マイクロメートル
   UNDER PLATING:NICKEL 1.25 MICROMETER MINIMUM
   シェル：錫メッキ　最小１．０マイクロメートル
   SHELL:TIN 1.0 MICROMETER MINIMUM
   下地メッキ　ニッケルメッキ　最小２．０マイクロメートル
   UNDER PLATING:NICKEL 2.0 MICROMETER MINIMUM
3. テール平坦度は、最大０．１ミリメートル
   TAIL COPLANARITY TO BE 0.1MAXMUM
4. 本製品は５４３６６－＊＊１２の鉛フリー品である。
   THIS PRODUCT IS LEAD FREE OF 54366-**12.

DO NOT SCALE DRAWING

EC NO.			
DRWN:			
CH'K:			
APPR:			
EC NO. J2004-3318			
DRWN: Y.WADA '04/03/24			
CH'K: M.SASAO '04/03/24			
APPR: M.SASAO '04/03/24			
REV: 0			

DESCRIPTION: RELEASED

MATERIAL 材料: 注記参照 SEE NOTES
FINISH 仕上げ: 注記参照 SEE NOTES
WIRE RANGE 適用電線範囲: —#—
INS. RANGE 被覆外径: —#—

GENERAL TOLERANCES: (UNLESS SPECIFIED) 一般公差	
10 UNDER 未満	±0.2
10 OVER 以上 30 UNDER 未満	±0.25
30 OVER 以上	±0.3
ANGLE 角度	±3°

SCALE —#—
DRAWN BY & DATE: Y.WADA '04/03/24
CHECKED BY & DATE: M.SASAO '04/03/24
APPROVED BY & DATE: M.SASAO '04/03/24
CAD FILENAME: SD-54366-007.S02

MODEL NO. 54366-**19
DESIGN UNITS ☒mm ☐INCH
THIRD ANGLE PROJECTION
DIMENSIONS: ☐ mm/INCH ☐ INCH/mm ☒ mm ONLY
SHT REV
REVISE ON CAD ONLY

TITLE: USB I/O CONN. ASS'Y (SIDE FLANGE REVERSE SMT TYPE) -LEAD FREE-

molex MOLEX INCORPORATED

MATERIAL NO. 54366-0419
DRAWING NO. SD-54366-007
SHEET NO. 2 OF 2
SIZE B

THIS DRAWING CONTAINS INFORMATION THAT IS PROPRIETARY TO MOLEX INCORPORATED AND SHOULD NOT BE USED WITHOUT WRITTEN PERMISSION.

DWG. NO. SD-54366-008

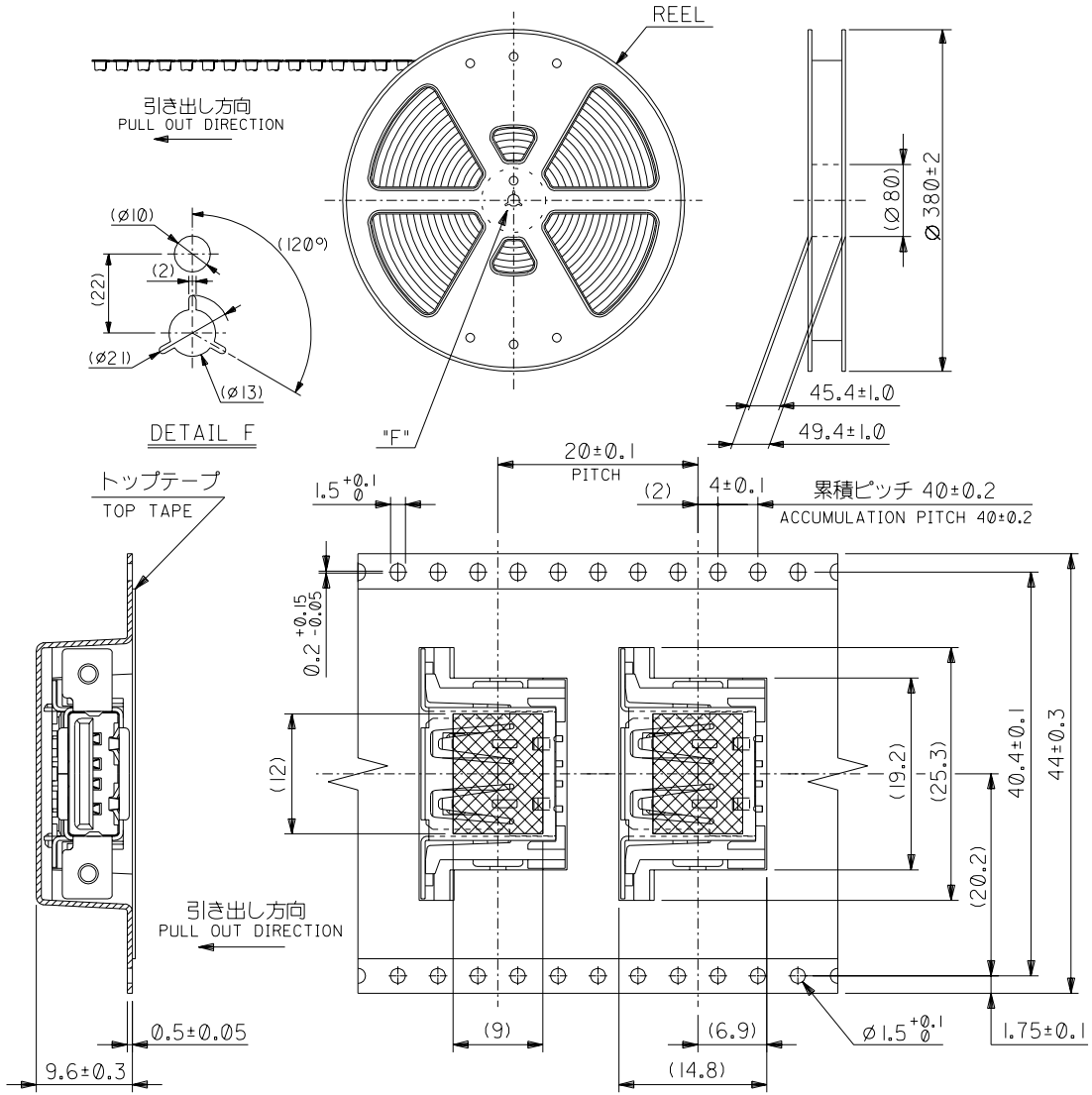

注記
NOTES:

1. 製品詳細寸法については SD−54366−007 を参照下さい。
   RE DETAILED DIMENSION SEE SD-54366-007
2. 梱包数量： 350 個／リール
   NUMBER OF CONNECTORS: 350 PCS/REEL
3. リードテープ長さ
   LEAD TAPE LENGTH

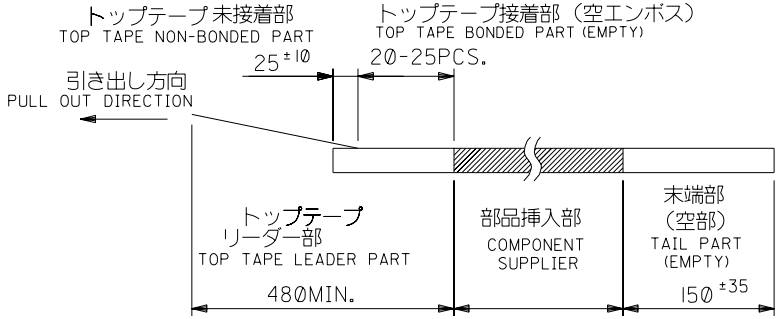

4. トップテープの剥離強度：0．1〜1．3N {10〜130gf}
   （剥離方向は下図参照）
   ＜剥離速度： 300mm/min（参考）＞
   PEEL-OFF FORCE OF TOP TAPE: 0. 1〜1. 3N {10〜130gf}
   (PEELING DIRECTION AS SHOWN IN FOLLOWING FIG.)
   <PEEL-OFF SPEED:300mm/min (REF.)>

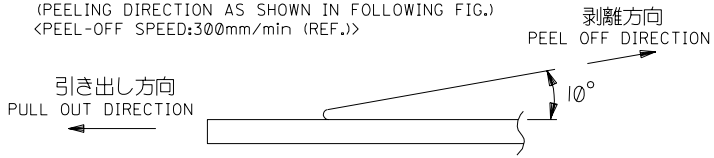

5. 材料
   MATERIAL
   キャリアテープ：ポリプロピレン
   CARRIER TAPE : POLYPROPYLENE
   トップテープ：ポリエステル、ポリエチレン
   TOP TAPE : POLYESTER,POLYETHYLENE
   リール：ポリスチレン（PS）<リサイクル材を含む>
   REEL : POLYSTYRENE(PS) <RECYCLE MATERIAL CONTAINED>
6. 本製品は54366−＊＊18の鉛フリー品である。
   THIS PRODUCT IS LEAD FREE OF 54366-**18.

44	54366-0419	54366-0478	4
テープ幅 TAPE WIDTH	装着コネクタ CONNECTOR	製品番号 MATERIAL NO.	極 数 CIRCUITS

MODEL NO.	54366-**78	DIMENSIONS: ☐ mm/INCH ☐ INCH/mm ☒ mm ONLY	SHT / REV
DESIGN UNITS ☒mm ☐INCH	THIRD ANGLE PROJECTION		REVISE ON CAD ONLY

MATERIAL 材料	注記参照 SEE NOTES	GENERAL TOLERANCES: (UNLESS SPECIFIED) 一般公差	
FINISH 仕上げ	—	10 UNDER 未満	±0.2
WIRE RANGE 適用電線範囲	—	10 OVER 以上 30 UNDER 未満	±0.25
INS. RANGE 被覆外径	—	30 OVER 以上	±0.3
		ANGLE 角度	±3°

SCALE —	DRAWN BY & DATE Y.WADA '04/03/24	TITLE: EMBOSSED TAPE PACKAGE FOR 54366-0419 -LEAD FREE-
	CHECKED BY & DATE M.SASAO '04/03/24	
	APPROVED BY & DATE M.SASAO '04/03/24	molex MOLEX INCORPORATED
	CAD FILENAME SD-54366-008.S01	MATERIAL NO. 54366-0478 / DRAWING NO. SD-54366-008 / SHEET NO. 1 OF 1

REV	DESCRIPTION	EC NO.	DRWN	CH'K	APPR
0	RELEASED	J2004-3318	Y.WADA '04/03/24	M.SASAO '04/03/24	M.SASAO '04/03/24

DO NOT SCALE DRAWING

THIS DRAWING CONTAINS INFORMATION THAT IS PROPRIETARY TO MOLEX INCORPORATED AND SHOULD NOT BE USED WITHOUT WRITTEN PERMISSION.

SIZE B

EN-02J(097) MXJ-54