THIS DRAWING IS UNPUBLISHED.
VERTRAULICHE UNVEROEFFENTLICHTE ZEICHNUNG
© COPYRIGHT 1997 BY AMP INCORPORATED. ALL RIGHTS RESERVED.
ALLE RECHTE VORBEHALTEN

RELEASED FOR PUBLICATION ,1997
FREI FUER VEROEFFENTLICHUNG

MATED WITH:
PASSEND ZU:
HSK

LOC	DIST
AI	-

PROJEKT NR.: B016898

REVISIONS
AENDERUNGEN

P	LTR	DESCRIPTION BESCHREIBUNG	DATE	DWN	APVD
	A2	0-1108762-1 war 0-11008762 Eg00-0356-00	09.02.00	SR	SM

Maßbild
Outline drawing

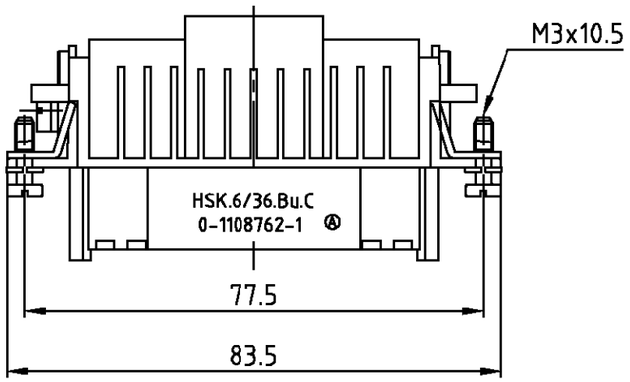

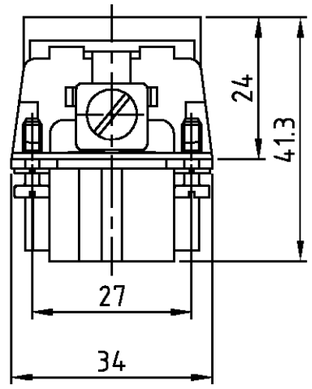

Montagehinweis

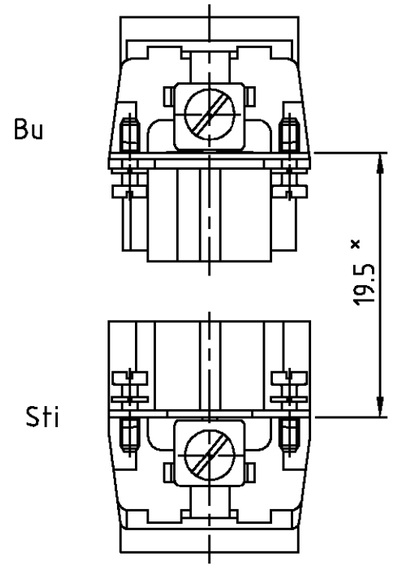

×Abstand für sichere Kontaktgabe max: 21 mm

Kontaktanordnung
Contact arrangement

Ansicht Anschlußseite
view from termination side

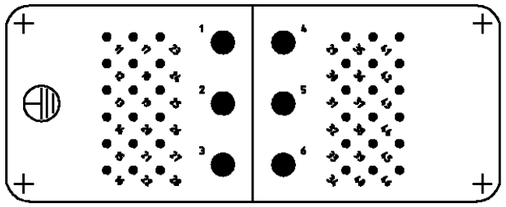

Notes,

1. Material: insert, PC
   UL-File Nr.: E101788(R)
2. Contact surface: Silver

Bemerkungen,

1. Material: Einsatz: PC
   UL-File Nr.: E101788(R)
2. Kontaktoberfläche: Silber

Montageausschnitt bei Verwendung ohne Gehäuse
Panel cut-out for contact insert when used without housing

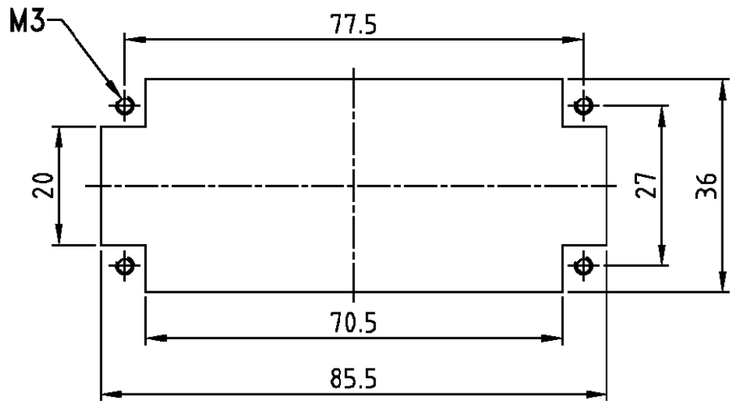

1	Buchseneinsatz HSK	1	Grau	1	-
0-1	DESCRIPTION / BENENNUNG	MATERIAL	COLOR / FARBE	ITEM NO. POS.	REMARKS / BEMERKUNGEN

HSK.6/36.Bu.C

ORDERING TEXT / BESTELLTEXT

THIS DRAWING IS A CONTROLLED DOCUMENT FOR AMP INCORPORATED. IT IS SUBJECT TO CHANGE AND THE CONTROLLING ENGINEERING ORGANIZATION SHOULD BE CONTACTED FOR THE LATEST REVISION.
DIESES ZEICHNUNGSDOKUMENT WIRD DURCH AMP INCORPORATED KONTROLLIERT. AENDERUNGEN, DIE DEM TECHNISCHEN FORTSCHRITT DIENEN, SIND VORBEHALTEN. DEN JEWEILS LETZTGUELTIGEN AENDERUNGSSTAND ERFAHREN SIE AUF ANFRAGE.

DIMENSIONS: MM
DIMENSIONEN: mm

TOLERANCES UNLESS OTHERWISE SPECIFIED:
ALLGEMEINTOLERANZEN
n. ISO 8015
n. ISO 2768 - mH -E
n. DIN 16901 - 1&0
0 PLC #-
1 PLC #-
2 PLC #-
3 PLC #-
ANGLES /WINKEL #-

MATERIAL: - 1

FINISH /OBERFLAECHE/FARBE: - 2

DWN	Schneider	09.02.2000
CHK	Schweiger	09.02.2000
APVD	-	-
PRODUCT SPEC PRODUKTSPEZ.		
APPLICATION SPEC VERARBEITUNGSSPEZ.		
WEIGHT GEWICHT		

AMP
HTS Elektrotechnik
53819 Neunkirchen, Germany

NAME
FEMALE INSERT
BUCHSENEINSATZ HSK.6/36

SIZE	CAGE CODE	DRAWING NO ZEICHNUNGS-NR.	RESTRICTED TO NUR FUER
A3	00779	C-1108762	-

CUSTOMER DRAWING /KUNDENZEICHNUNG

MASSSTAB	BLATT	OF VON	REV
1:1	1	1	A2

AMP 1470-19 REV 27JUN96

This is a TRANSLATED file from Computervision, Inc., Medusa Revision 12.2.5T