THIS DRAWING IS UNPUBLISHED.
VERTRAULICHE UNVEROEFFENTLICHTE ZEICHNUNG
© COPYRIGHT 2003 BY AMP INCORPORATED. ALL RIGHTS RESERVED.
ALLE RECHTE VORBEHALTEN.

RELEASED FOR PUBLICATION: ,19-.
FREI FUER VEROEFFENTLICHUNG

MATED WITH:
PASSEND ZU:
–

LOC	DIST
A1	–

PROJECT NR.: EGATA03007

REVISIONS
ANDERUNGEN

P	LTR	DESCRIPTION BESCHREIBUNG	DATE	DWN	APVD
	A1	Zeichnung neu erstellt	06-MAR-03	Ueck.	R.F.
	A2	S/C Maße entfernt, Toleranzen ueberarbeitet	01-JUL-04	Schn.	R.F.
	A3	Tabelle ueberarbeitet	05-JUL-04	Schn.	R.F.
	A4	Maß 21.5±0.3 war 21.2 +0.3	01-JUN-05	Sche.	R.F.
	A5	Pos.3 -Materialkennung X10CrNi18-8 war X12CrNi17-7	01-FEB-07	Schn.	R.F.

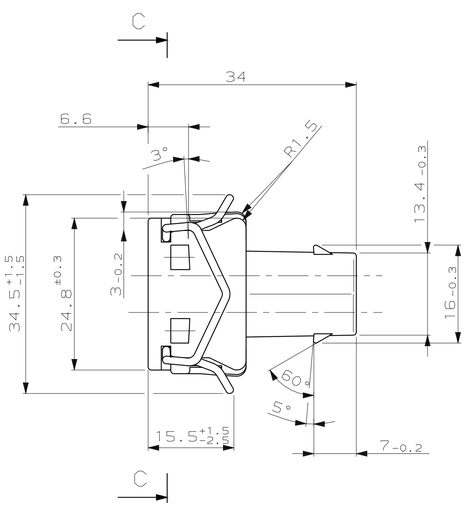

Ansicht ohne Feder gezeichnet

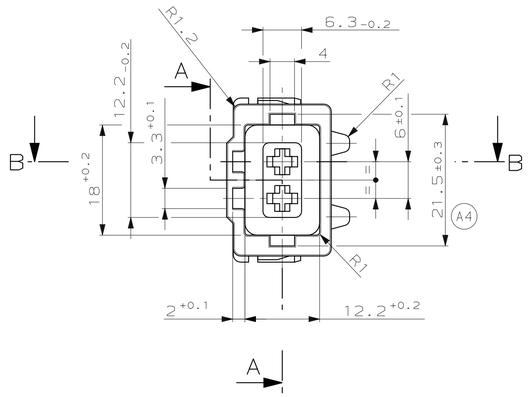

A–A

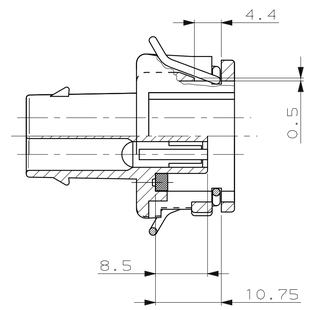

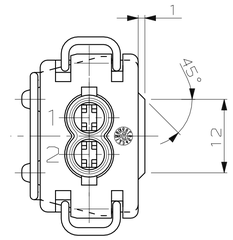

B–B

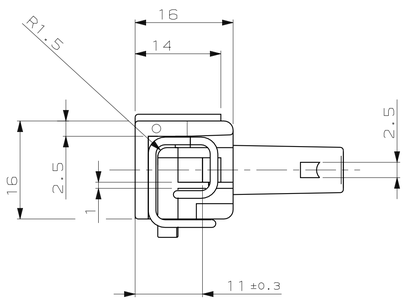

Ansicht ohne Feder gezeichnet

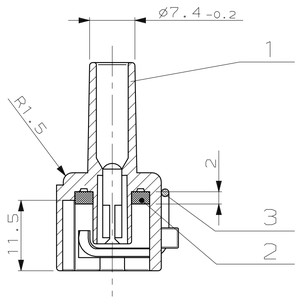

C–C

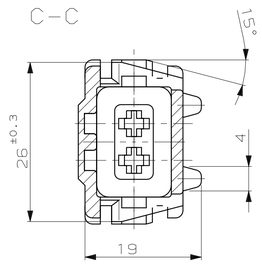

Bemerkungen

1 Passend mit TYCO Buchsenkontakt
z.B. PN 964282; 964286; 964273

REMARKS

1 SUITABLE CONTACTS
E.G. PN 964282; 964286; 964273

A5

AMP-BESTELL-NR.	REV.	POS.	STÜCK	BENENNUNG EINZELTEIL	WERKSTOFF	OBERFLÄCHE / FARBE
1418893-8	A	3	1	Feder	X10CrNi18-8	blank
		2	1	Dichtung	Silikon	natur
		1	1	Gehäuse	PA 6.6 GV30	grau
1418893-7	A	3	1	Feder	X10CrNi18-8	blank
		2	1	Dichtung	Silikon	natur
		1	1	Gehäuse	PA 6.6 GV30	grün
1418893-6	A	3	1	Feder	X10CrNi18-8	blank
		2	1	Dichtung	Silikon	natur
		1	1	Gehäuse	PA 6.6 GV30	weiß
1418893-5	A	3	1	Feder	X10CrNi18-8	blank
		2	1	Dichtung	Silikon	natur
		1	1	Gehäuse	PA 6.6 GV30	blau
1418893-4	A	3	1	Feder	X10CrNi18-8	blank
		2	1	Dichtung	Silikon	natur
		1	1	Gehäuse	PA 6.6 GV30	gelb
1418893-3	A	3	1	Feder	X10CrNi18-8	blank
		2	1	Dichtung	Silikon	natur
		1	1	Gehäuse	PA 6.6 GV30	rot
1418893-2	A	3	1	Feder	X10CrNi18-8	blank
		2	1	Dichtung	Silikon	natur
		1	1	Gehäuse	PA 6.6 GV30	braun
1418893-1	A	3	1	Feder	X10CrNi18-8	blank
		2	1	Dichtung	Silikon	natur
		1	1	Gehäuse	PA 6.6 GV30	schwarz

THIS DRAWING IS A CONTROLLED DOCUMENT FOR AMP INCORPORATED. IT IS SUBJECT TO CHANGE AND THE CONTROLLING ENGINEERING ORGANIZATION SHOULD BE CONTACTED FOR THE LATEST REVISION. DIMENSIONS ARE INCLUSIVE OF PLATING UNLESS OTHERWISE SPECIFIED. ANGLES ARE EXPRESSED IN DEGREES. UNLESS OTHERWISE SPECIFIED, DO NOT NORMALIZE. DEN JEWEILS LETZTGUELTIGEN ANDERUNGSSTAND ERFRAGEN SIE AUF ANFRAGE.

DIMENSIONS: DIMENSIONEN: mm

TOLERANCES UNLESS OTHERWISE SPECIFIED, ALLGEMEINTOLERANZEN ±0.2
0 TO 30 ±0.1
30 TO 120 ±0.2
120 TO 315 ±0.3
ANGLES/WINKEL ±1°

MATERIAL –
FINISH/OBERFLAECHE/FARBE –

DWN M.Ueckermann 06-MAR-03
CHK R.Forell 06-MAR-03
APVD –
PRODUCT SPEC PRODUKTSPEZ. –
APPLICATION SPEC VERARBEITUNGSSPEZ. –
WEIGHT GEWICHT 6,5 g

AMP tyco Electronics AMP GmbH
D - 64625 Bensheim

NAME
2pol. Junior-Power-Timer Gehaeuse
fuer Einzel-Dichtungs-System

SIZE A1 | CAGE CODE 00779 | DRAWING NO ZEICHNUNGS-NR. C-1418893 | RESTRICTED TO NUR FUER –

CUSTOMER DRAWING /KUNDENZEICHNUNG | MASSSTAB 2:1 | BLATT 1 | GP 1 VON 1 | REV A5